1.4.2019

# Informace k uvedení nové brzdy ECO Disc TS2 a nové nápravy ECO Air

Od května 2019 zavádíme do sériové produkce nové vzduchové pérování BPW ECO Air v provedení s novou kotoučovou brzdou ECO Disc TS2 nebo známou bubnovou brzdou ECO Drum.

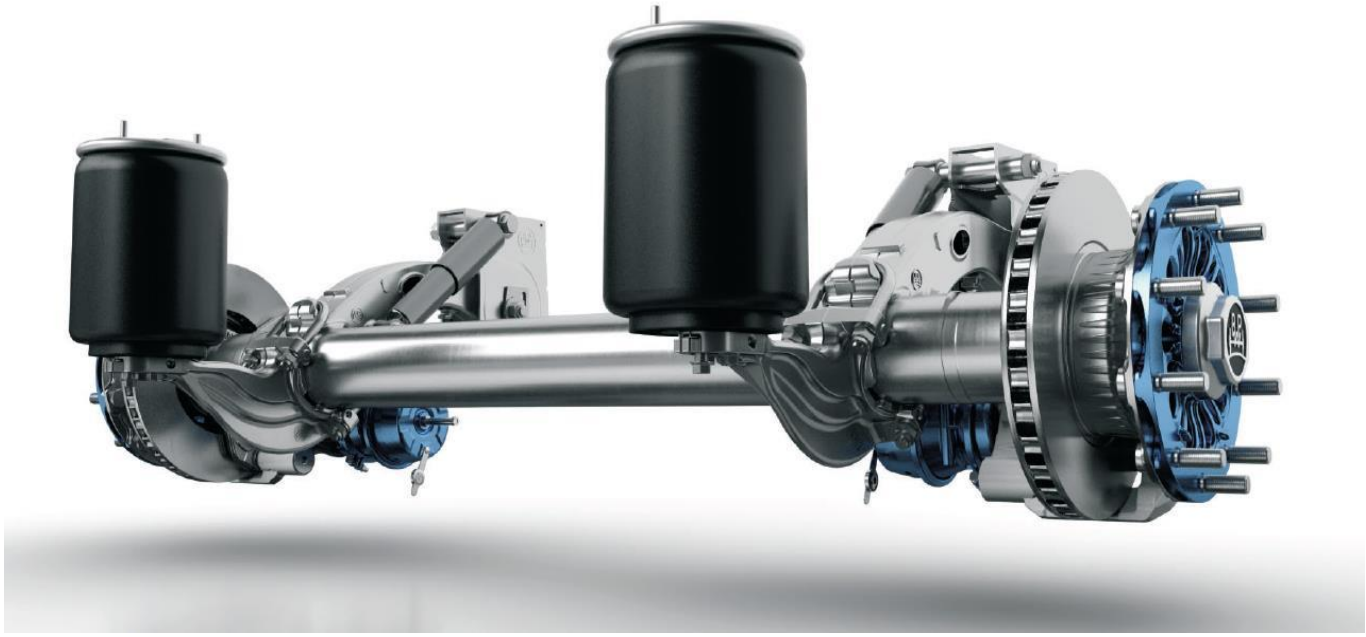

K tomuto tématu ještě doplňujeme následující informace:

**1. Nové označení typu nápravy: např. místo SHBF ACAU nyní SRBF EAAU.**
„R" je označení kruhového profilu nápravy (Rundachse) a EA značí vzduchové pérování ECO Air.

**2. Nové rozměry rozchodu kol a nové rozměry roztečí držáků brzdového válce u provedení s bubnovou brzdou SN 4218.**
Verze ECO Air s bubnovou brzdou SN 4218 má z technických důvodů dva nové rozměry rozchodu kol a nové rozměry rozteče držáků brzdového válce

Rozměry rozchodu kol u verze s bubnovou brzdou SN 4218:

1. 2010 mm se mění na 2015 mm
2. 2095 mm se mění na 2100 mm

BPW, spol. s r. o.
Průmyslová 1842, CZ 250 01 Brandýs nad Labem
tel.: +420 326 905 820, fax: +420 326 905 936
e-mail: info@bpw.cz, web: www.bpw.cz

U rozměrů rozchodu kol se jedná o zaokrouhlené rozměry. Celková šířka těchto os zůstává v důsledku výrobních tolerancí stejná. Ostatní rozměry rozchodu kol u verze s bubnovou brzdou SN 4218 (např. 2040) a u verze s kotoučovou brzdou zůstávají zachovány.

Rozteče držáků brzdového válce:
Rozteče držáků brzdového válce se mění o 3-8 mm dle provedení (např. 409 se mění na 401, 525 na 517, 464 na 461). Tyto změny jsou v rámci výrobních tolerancí, a proto mají jen velmi malý vliv na montážní prostor na vozidle.

**3. Náprava ECO Air s brzdou TS2 3709 - stále nebude možná kombinace s válci 22“ nebo 24“**
Vzhledem k prostorovým okolnostem není možná kombinace TS2 3709 s válci 22“ a 24“. Stejně jako v případě TSB 3709 ve verzi ECO Air Compact. Alternativně lze použít TS2 4309 s verzí ECO Air nebo TS2 3709 s verzí Airlight II.

**4. Snímání opotřebení brzdových destiček u kotoučové brzdy ECO Disc TS2**

**4.1** pro brzdu ECO Disc TS2 je v nabídce nová sada snímání opotřebení brzdových destiček 05.801.48.92.0 pro obě velikosti brzd – TS2 3709 a TS2 4309.

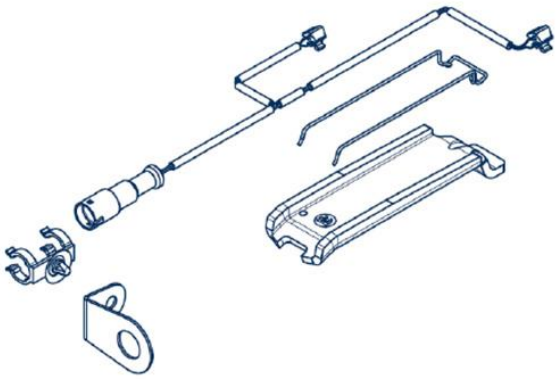

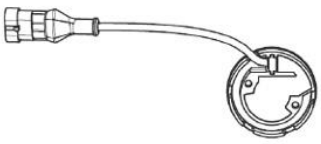

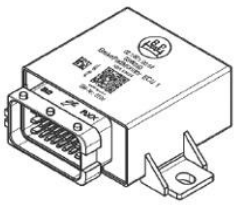

**4.2** Kromě toho BPW nabízí kontinuální snímání opotřebení brzdových destiček, a to ve spojení s telematickou jednotkou Gateway od idem telematics.

Podrobnější informace získáte u svých kontaktních partnerů BPW.

BPW, spol. s r. o.
Průmyslová 1842, CZ 250 01 Brandýs nad Labem
tel.: +420 326 905 820, fax: +420 326 905 936
e-mail: info@bpw.cz, web: www.bpw.cz