74191901e AM01/2019

Přestavba brzdových čelistí a vratných pružin na BPW čep nápravy MVBFST 10010 a BPW čep řiditelné nápravy MVBFLST s brzdou SN 4218

Od března 2019 budou opatřeny definované polonápravy BPW a řiditelné polonápravy BPW modifikovanými brzdovými čelistmi a vratnými pružinami, které reagují méně citlivě na vibrace nápravy a celého vozidla. K tomu, aby stávající verze mohly používat modifikované brzdové čelisti a vratné pružiny, musí být předchozí komponenty odstraněny a nahrazeny opravnou sadou **09.801.08.84.0**.

Původní brzdové čelisti: 05.091.46.32.1
nahrazeny
Novými brzdovými čelistmi: 05.091.46.41.1

Původní vratné pružiny: 03.397.34.20.0
nahrazeny
Novými vratnými pružinami: 05.397.34.22.0

Původní vratné pružiny: 03.397.46.14.0
Nahrazeny
Novými vratnými pružinami: 05.397.46.15.0

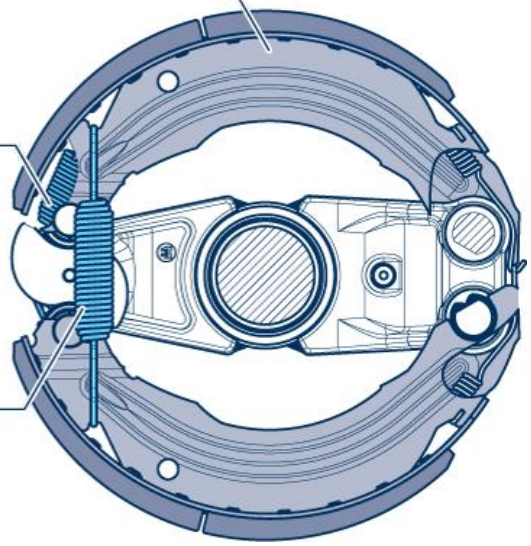

Brzdové čelisti a vratné pružiny musí být odstraněny pouze na definovaných BPW polonápravách s B-nábojem, ET=45 a brzdovým bubnem před nábojem kola. Sériová brzda SN 4218 v 9t nápravách zůstává nezměněná.

Opravná sada **09.801.08.84.0** pro definovaný čep BPW nápravy popřípadě čepu řídicí nápravy obsahuje:
4 x Kompletní brzdové čelisti **05.091.46.41.1**
2 x Vratná pružina **05.397.34.22.0**
2 x Vratná pružina **05.397.46.15.0**

BPW, spol. s r. o.
Průmyslová 1842, CZ 250 01 Brandýs nad Labem
tel.: +420 326 905 820, fax: +420 326 905 936
e-mail: **info@bpw.cz**, web: **www.bpw.cz**