74141901 / 14.2.2019

Sériové uvedení nového vzduchového pérování ECO Air

Od května 2019 zavádíme do sériové produkce nové vzduchové pérování BPW ECO Air v provedení s novou kotoučovou brzdou ECO Disc TS2 nebo známou bubnovou brzdou ECO Drum.

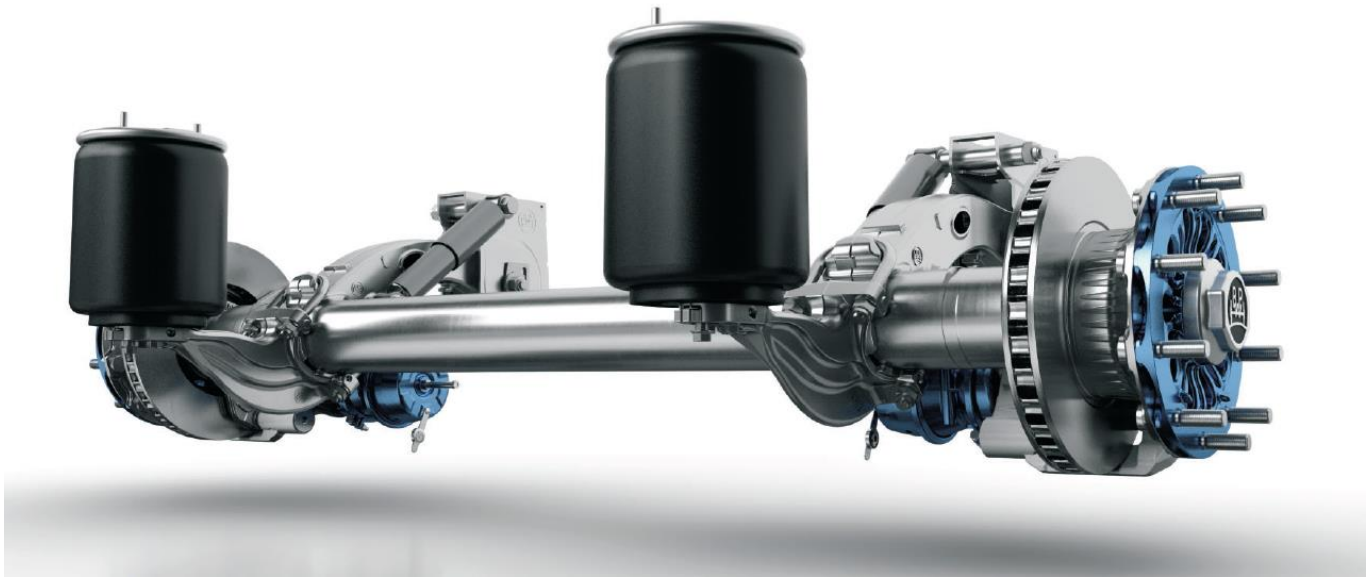

BPW ECO Air je nová generace podvozku BPW. Je lehčí, všestrannější, ekonomičtější a celkově nově od základu promyšlené.

Obě známá provedení „ECO Air Compact“ a „ECO Air Compact HD“ budou nahrazena novým provedením „ECO Air“.

Sériové uvedení s novou kotoučovou brzdou BPW ECO Disc TS2 I osvědčenou bubnovou brzdou ECO Drum bude následovat od května 2019.

Časový harmonogram:

Od února 2019:

Pro hladký přechod jsme připravili převodníky (staré provedení ECO Air Compact / ECO Air Compact HD a odpovídající nové provedení ECO Air). Tyto převodníky vám budou doručeny v nejbližších dnech.

BPW, spol. s r. o.
Průmyslová 1842, CZ 250 01 Brandýs nad Labem
tel.: +420 326 905 820, fax: +420 326 905 936
e-mail: info@bpw.cz, web: www.bpw.cz

74141901 / 14.2.2019

Od března 2019:

Nové a stávající zakázky s ECO Air Compact / ECO Air Compact HD, s potvrzeným termínem dodání od 19. týdne 2019, budou po konzultaci se zákazníkem již s novým provedením ECO Air.

Od května 2019:

V období 6 týdnů budou všichni zákazníci postupně převáděni na novou generaci ECO Air. Konkrétní termín převodu vám ještě včas sdělíme. O převodu vašich zakázek budete informováni také prostřednictvím potvrzení objednávky.

Po převodu budou všechny dodávky s novým provedením vzduchového pérování ECO Air.

Upozornění:

Bližší informace o sériovém uvedení nového provedení kotoučové brzdy BPW ECO Disc TS2 najdete v našich předchozích novinkách:

- Sériové uvedení nové kotoučové brzdy BPW ECO Disc TS2 z 15.11.2018
- Druhý krok: sériové uvedení nové kotoučové brzdy BPW ECO Disc TS2 ze 7.1.2019

Pro usnadnění procesu schvalování vozidla s BPW ECO Disc TS2 spolupracuje BPW na praktických zkouškách s 9 známými zkušebními organizacemi v Evropě. Pro zákazníky jsou k dispozici odpovídající vzorové schvalovací protokoly, které znamenají zřetelné zjednodušení schválení a s tím také značné snížení nákladů.

Bližší informace najdete v BPW News *“Vzorový schvalovací protokol pro homologaci nové brzdy BPW ECO Disc TS2” z 1.6.2018* nebo u Vašich konktaktních partnerů BPW.

BPW, spol. s r. o.
Průmyslová 1842, CZ 250 01 Brandýs nad Labem
tel.: +420 326 905 820, fax: +420 326 905 936
e-mail: info@bpw.cz, web: www.bpw.cz